TIS HARD EKO(DUO) 200

TIS EKO 200 Полностью автоматическая работа котла позволяет использовать пеллеты классические (древесные), мелкие фракции угля.
Самоочищающаяся горелка ретортного типа оптимизирует процесс сжигания топлива.

Во всех котлах с автоподачей существует возможность нагрева воды для хоз. нужд при добавлении в систему бойлера косвенного
нагрева. Автоматика TIS регулирует полностью всю систему отопления и горячего водоснабжения.

Реальный КПД котлов TIS с автоподачей не менее 90%.

Отличительная черта этого котла - это автоматическое поддержание процесса горения (тления) после первого запуска (розжига) котла в течение всего отопительного периода.

Разработана специальная система безопасности (термоводяная защита) котла от возгорания топлива в системе автоподачи.

Все котлы TIS производятся исключительно из лучшей котловой европейской стали, толщина которой 5 - 6 мм, что гарантирует безаварийное пользование котлами TIS долгие годы и даже десятилетия.

Обслуживать и чистить котлы TIS легко и просто с передней части котла, что может сделать абсолютно любой клиент.

Котлы серии **TIS EKO** оснащаются лучшей современной автоматикой **TIS tronic-480**. Автоматика полностью самостоятельно управляет всей системой отопления и горячего водоснабжения в любой сезон практически в любых условиях, в которых эксплуатируется котел.

Функции, комплектация:

шнек,

вентилятор (многоступенчатая плавная модуляция подачи воздуха),

(ЦО) насос центрального отопления,

(ГВС) насос горячего водоснабжения,

насос циркуляции горячего водоснабжения,

насос циркуляции пола,

клапан смешивания,

переключение для работы котла в режиме «зима-лето»,

защита котла от закипания и от возгорания топлива в системе подачи,

датчики температуры,

датчик уличной температуры,

датчик термозащиты,

шнуры питания.

Возможно подключение:

комнатного терморегулятора

GSM модуля

интернет модуля **TIS-tronic 500**

модуля расширения **TIS-tronic 61**

Гарантия на котел составляет 5 лет.

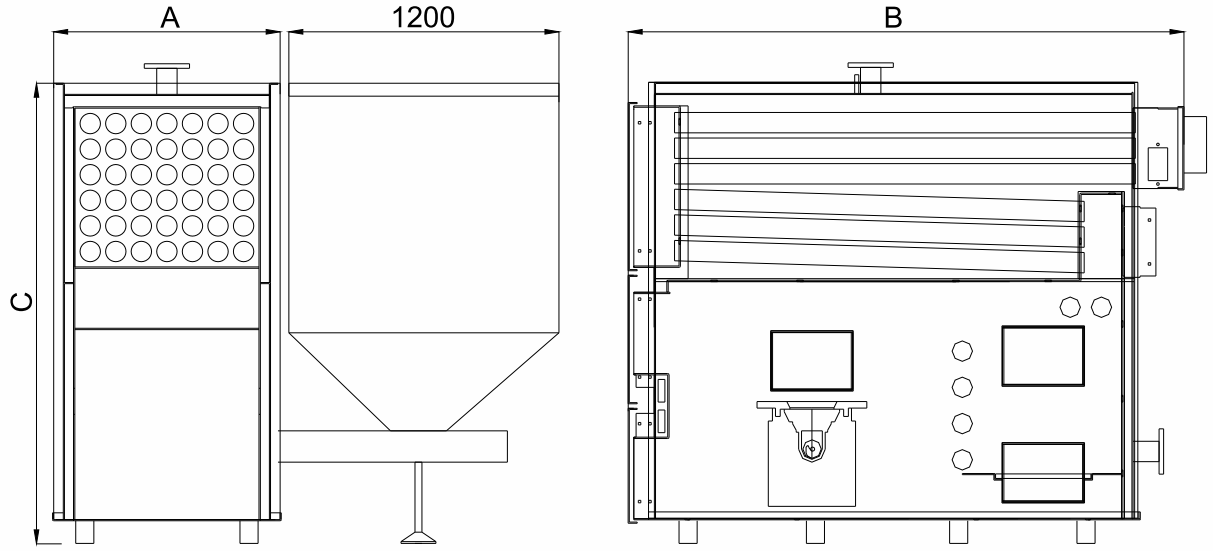

Расчетные виды топлива и их теплота сгорания, МДж/кг (ккал/кг)	Пеллета 17,87(4267)
Рабочее давление воды (пара), МПа (бар)	0,4
Расход воды (пара), куб.м/ч (т/ч)	8,6 куб.м/ч
Расчетная температура воды на входе, °С Расчетная температура воды на выходе, °С	60 85
Мощность (теплопроизводительность), кВт (ккал/ч) (паропроизводительность, т/ч (кг/ч)	180-230 кВт
Поверхность нагрева котла, кв.м	14,28
Объем водогрейного котла, куб.м	0,94
Коэффициент полезного действия, %	90
Расход топлива, кг/ч	40
Минимальная температура уходящих дымовых газов, °С	135
Размер топки, куб.дм	-
Подключение	Ду80
Минимальная тяга дымохода, Па	22
Диаметр дымохода, мм	250
Масса котла, кг	1780
Гидравлическое сопротивление, МПа	0,02
Габаритные размеры, мм: длина ширина высота	 1650 (B) 1000 (A) 2120 (C)